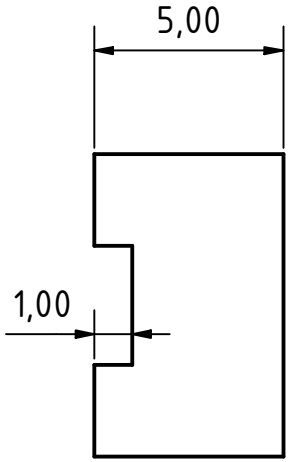

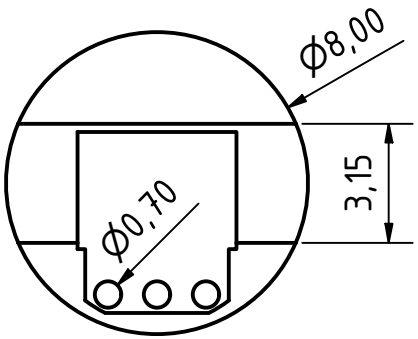

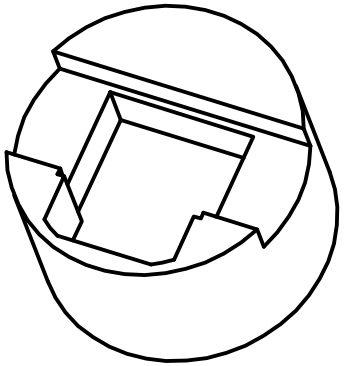

alle Maße in mm

	Datum	Name
Gezeichnet	19.05.2022	Borkenhagen
Kontrolliert		
Norm		

Status	Änderungen	Datum	Name

Sensor Soket Mag. Cont

1

A4